# Ficha técnica

## Tampa para ângulo 90° Magic A4

## Ref.:: 7138594

Tampa para ângulos de 90° com ferrolhos.
A tampa pode ser aplicada em peças de todas as alturas laterais.

| | |
|---|---|
| A4 | Aço inoxidável 1.4571 |
| 2B | brilhante, pós-tratamento |

### Dados originais

| | |
|---|---|
| Ref.: | 7138594 |
| Designação 1 | Tampa para ângulo de 90º |
| Designação 2 | para ângulo RBM 90 200 |
| Fabricante | OBO |
| Dimensão | B=200mm |
| Material | Aço inoxidável 1.4571 |
| Superfície | brilhante, pós-tratamento |
| Norma de superfície | |
| Menor unidade de venda | 1 |
| Unidade de quantidade | Unidade |
| Peso | 44,4 kg |
| Unidade de peso | kg/100 un. |

# Ficha técnica

## Tampa para ângulo 90° Magic A4

## Ref.:: 7138594

### Dimensões

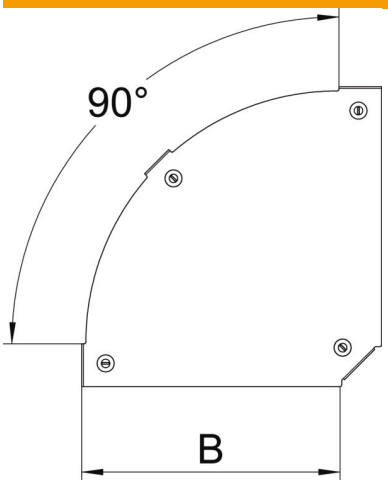


| | |
|---|---|
| Largura | 200 mm |
| Espessura das chapas | 1,25 mm |
| Medida B | 200 mm |

### Dados técnicos

| | |
|---|---|
| Curva (ângulo) | 90° |
| Tipo de fixação | Ferrolho |
| Funktionsgaranti | não |
| Apropriada para caminho de cabos em varão | não |
| Apropriada para caminho de cabos tipo escada | sim |
| Apropriada para caminho de cabos em chapa | sim |
| Alteração da direção | horizontal |
| Aço inoxidável, decapado | não |
| Dobradiça | não |